Вентилятор осевой ebmpapst W4D450DO1011

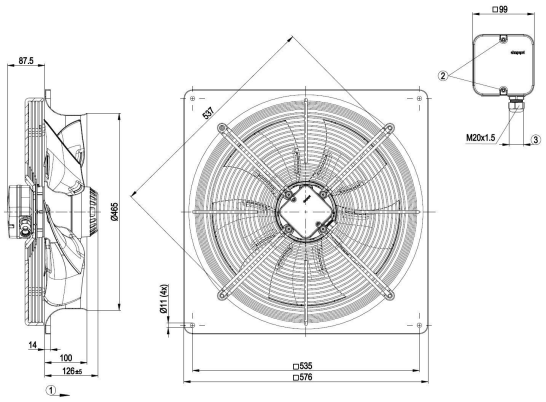

- Работаем по всей России
- Помощь в выборе
- Доставка по РФ

Цена:

72 446 руб.

Работаем по всей России, гарантия и качество производителя! Осевой вентилятор ebmpapst W4D450DO1011 - Осевой AC вентилятор, с решеткой и стенным кольцом - AC / 1370 [rpm] / 7165 [m³/h] - Тип двигателя: M4D094HA

2023 © aesf.ru - Современные решения автоматизации инженерных систем